Bügelgriffe mit LED Anzeige

Kunststoff Thermoplast, selbstverlöschend



ERGOSTYLE® ELESA Original design

MATERIAL

- **Griffkörper**: glasfaserverstärkter Thermoplast, Polyamid, selbstverlöschend UL-94 V0, schwarz, matt.
- **Abdeckkappe des LED-Lichtdiffusors**: Polycarbonat, selbstverlöschend, UL-94 V0, opalfarben. Im Lieferumfang enthalten, zum Einpressen, abnehmbar mit Schraubendreher.

LED-LEISTE

RGB-Typ, Versorgungsspannung 24Vdc ±10 % (max. Stromaufnahme = 120 mA). Die Farbtöne können je nach Versorgungsspannung leicht variieren.

STANDARDAUSFÜHRUNGEN

Durchlöcher für front- oder rückseitige Montage über Zylinderkopfschrauben mit Innensechskant, Sechskantschrauben oder Befestigungsmuttern (separat erhältlich).
6-poliges Kabel: UL-Typ 2587 6xAWG22 PVC RAL9005, Ausgang hinten.

- **EMP-LD-F2.5**: Kabellänge 2,5 m.
- **EMP-LD-F5**: Kabellänge 5 m.

FUNKTIONEN UND ANWENDUNGEN

Der EMP-LD Bügelgriff (ELESA-patent) vereint die Funktionen eines Griffs und einer Signallichts in einem einzigen Produkt. Diese Bügelgriffe werden üblicherweise an Maschinen oder Schutzvorrichtungen eingesetzt. Mit dem entsprechenden elektrischen Anschluss kann die Farbe der LED-Leiste konfiguriert werden, um den Status der Schutzvorrichtung anzuzeigen (IEC 60204-1). Schutzart IP40.
Anwendungsbeispiel:

- Rot: Erfordert sofortiges Handeln, um eine gefährliche Situation zu beheben.
- Grün: Normale Betriebsbedingungen.
- Gelb: Bitte warten. Maschine wird abgeschaltet oder befindet sich in Übergangsphase.
- Blau: Vom Bediener angeforderter Vorgang.



TECHNISCHE DATEN

Zugbelastung und Schlagfestigkeit: Die in der Tabelle angegebenen Werte F1, F2, L1 und L2 sind das Ergebnis von Bruchprüfungen unter den in der Abbildung dargestellten Bedingungen bei Umgebungstemperatur.

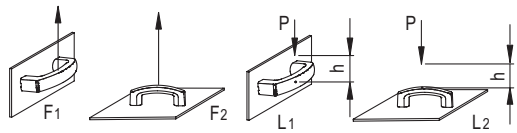

L [J] = P [N] • h [m]

MONTAGEHINWEIS

Nach der Montage des Griffs setzen Sie die Führungen in die speziellen Nuten des Griffs ein, indem Sie ausreichend Druck ausüben, bis sie einrasten. Üben Sie einen letzten Druck aus, um sich zu vergewissern, dass die Abdeckung vollständig befestigt ist. Drehen Sie abschließend die mitgelieferte selbstschneidende Schraube in die dafür vorgesehene Befestigungsstelle an der Seite ein und ziehen Sie sie fest.

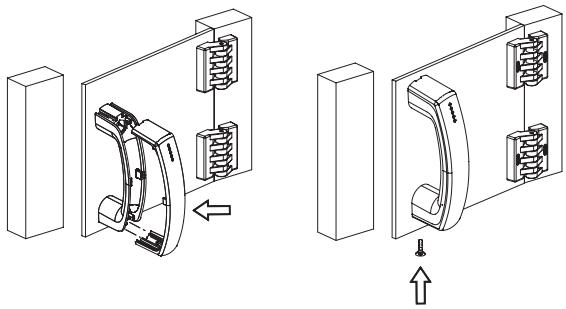

EU-KONFORMITÄTSERKLÄRUNG

Der Gegenstand der oben beschriebenen Erklärung steht im Einklang mit den einschlägigen Harmonisierungsrechtsvorschriften der Europäischen Union:

- **2014/35/EU** Niederspannungsrichtlinie.
- **2014/30/EU (EMV)** Richtlinie über elektromagnetische Verträglichkeit.
- **2011/65/UE (RoHS)** Beschränkung der Verwendung bestimmter gefährlicher Stoffe in Elektro- und Elektronikgeräten.

Harmonisierte Normen und Verweise auf andere technische Vorschriften, auf deren Grundlage die Konformität erklärt wird: **EN 60947-5-1:2017.**

SONDERAUSFÜHRUNGEN AUF ANFRAGE

Verschiedene Kabellängen.

WEITERE STANDARDAUSFÜHRUNGEN

- EMPC.: einzelner Zusatzgriff ohne Schalter.
- EMPC-SWM: Bügelgriffe mit monostabilem Doppelkontaktschalter.
- EMP-SWM-LD: Bügelgriffe mit monostabilem Schalter.

ELESA und GANTER Produkte, alle Rechte vorbehalten.
Bei Reproduktion der Zeichnungen, bitte immer Quellenangabe.

ANWEISUNGEN ZUR VERKABELUNG LED-LEISTE

Bei korrekter Verdrahtung leuchtet die LED-Leiste in einer der 7 verfügbaren Farben. Der gemeinsame Kontakt (weißer Draht) muss immer mit dem Minuspol der Stromversorgung verbunden sein. Die übrigen drei Leiter können an den Pluspol angeschlossen werden, um jeweils die rote, grüne oder blaue Farbe der LED-Leiste zu erzeugen. Sie können auch gleichzeitig angeschlossen werden, um die übrigen Farben zu erzeugen, wie in der nebenstehenden Tabelle angegeben. Durch Steuern der Helligkeit der einzelnen Kanäle mit Hilfe der PWM-Technik können noch weitere Farben erzielt werden.

Farben von LED-Leisten	Rot	Grün	Blau
Rot	ON	OFF	OFF
Grün	OFF	ON	OFF
Blau	OFF	OFF	ON
Gelb	ON	ON	OFF
Hellblau	OFF	ON	ON
Violett	ON	OFF	ON
Weiß	ON	ON	ON

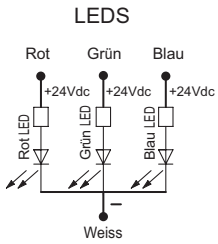

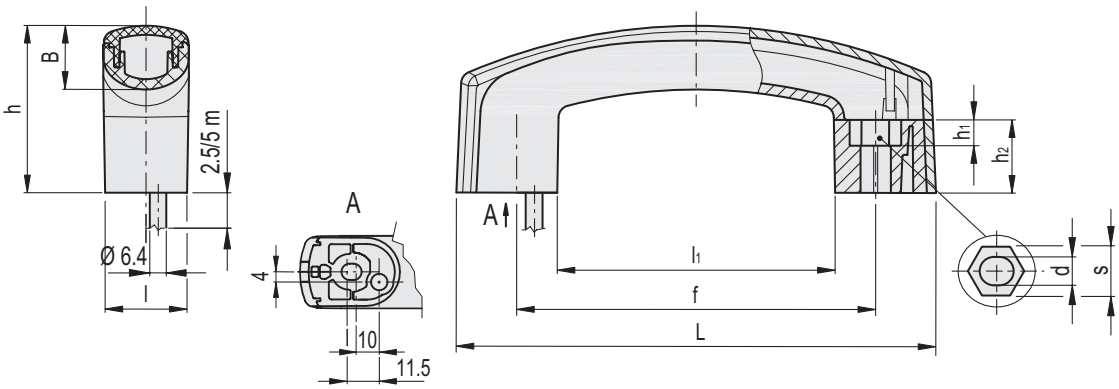

EMP-LD-F2.5

Code	Artikelnummer	L	f	d	s	h	h_1	h_2	l	B	l_1	F1 [N]	F2 [N]	L1 [J]	L2 [J]	⚖
261021	EMP.160-LD-F2.5	160	117÷120	6.5	10	56.5	6.5	25	28	22	89.5	1000	2000	3	20	242

EMP-LD-F5

Code	Artikelnummer	L	f	d	s	h	h_1	h_2	l	B	l_1	F1 [N]	F2 [N]	L1 [J]	L2 [J]	⚖
261022	EMP.160-LD-F5	160	117÷120	6.5	10	56.5	6.5	25	28	22	89.5	1000	2000	3	20	381

ELESA und GANTER Produkte, alle Rechte vorbehalten.
Bei Reproduktion der Zeichnungen, bitte immer Quellenangabe.