INOX STAINLESS STEEL | RoHS | PA | +100° -30°

Verstellbare Haltewinkel

für lineare und abgewinkelte Position, Kunststoff Thermoplast

HALTEWINKEL
Glasfaserverstärkter Kunststoff Thermoplast (Polyamid PA), schwarz, matt

FÜHRUNGSSCHIENENZYLINDER
Glasfaserverstärkter Kunststoff Thermoplast, schwarz, matt

STANDARDAUSFÜHRUNG
Augenschraube, Mutter und Schraube zur Befestigung des drehbaren Zylinders Edelstahl 1.4301.
- **SPR-A**: mit Lippe
- **SPR-B**: ohne Lippe

FUNKTIONEN UND ANWENDUNGEN
Die Haltewinkeln SPR. werden eingesetzt falls ein Ausgleich der Montageposition nötig ist.
Maximales Anzugsdrehmoment bei Montage mittels Schraube 39 Nm.

ZUBEHÖR AUF ANFRAGE
Als Zubehör können Distanzhalter DSG-A (Code 419676) DSG-B (Code 419677) aus Kunststoff Thermoplast (Polyamide PA), glasfaserverstärkt, schwarz, matt bestellt werden.

MONTAGEHINWEIS
- Haltewinkel einpassen (Bild 1).
- Augenschraube in das Stützloch der Führungsschiene einsetzen und die entsprechende Mutter und U-Scheibe verschrauben (Bild 2).
- Den Führungsschienenzylinder auf die Augenschraube montieren (Bild 3).
- Führungsstift in das Loch des Führungsschienenzylinders einführen. Dessen lineare und abgewinkelte Position einstellen und die Mutter festziehen (Bild 4).

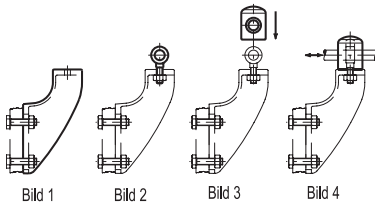

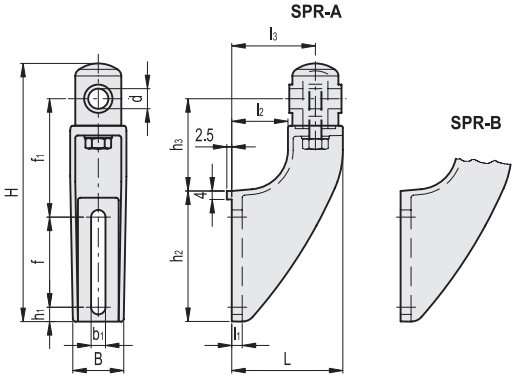

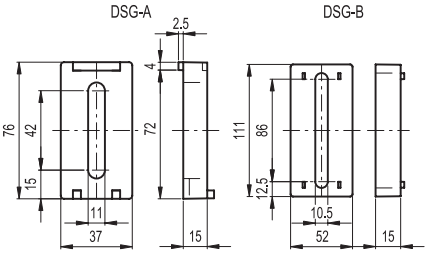

SPR-A — STAINLESS STEEL

Code	Artikelnummer	d Stift	H	L	B	f	f1	b1	h1	h2	h3	l1	l2	l3	⚖
419760	SPR.12-A	12	158	70	37	42	79	11	15	76	60	8	30	50	176
419761	SPR.14-A	14	158	70	37	42	79	11	15	76	60	8	30	50	175
419762	SPR.16-A	16	158	70	37	42	79	11	15	76	60	8	30	50	174

SPR-B — STAINLESS STEEL

Code	Artikelnummer	d Stift	H	L	B	f	f1	b1	h1	h2	h3	l1	l2	l3	⚖
419664	SPR.12-B	12	193	85	41	69	90	11	11	100	70	8	43	64	196
419665	SPR.14-B	14	193	85	41	69	90	11	11	100	70	8	43	64	195
419666	SPR.16-B	16	193	85	41	69	90	11	11	100	70	8	43	64	194

ELESA und GANTER Produkte, alle Rechte vorbehalten.
Bei Reproduktion der Zeichnungen, bitte immer mit Quellenangabe.