RoHS PP +100° -30°

Verschlusskappe für Lineare Seitenführungen

Kunststoff Thermoplast

MATERIAL

Kunststoff Thermoplast (Polypropylen PP), grau, matt.

FUNKTIONEN UND ANWENDUNGEN

Die TGLT Endkappe wird zum Verschließen der Enden der linearen Seitenführungen eingesetzt GLP, GLP-HT, GLR, GLS, GLT (Abb.1). Montage durch Einpressen.

Abb.1

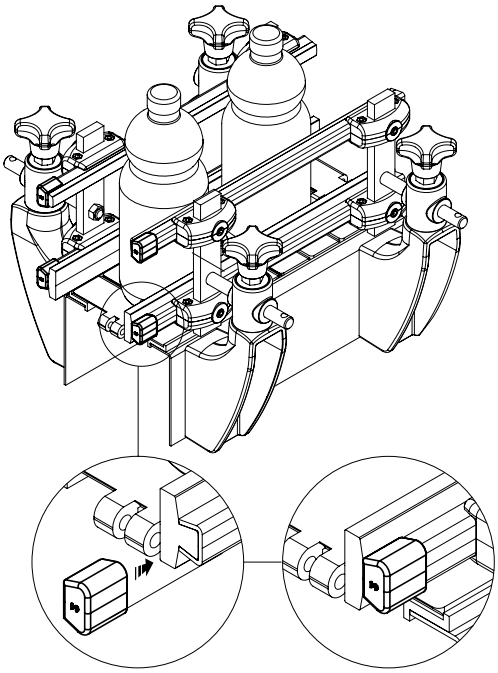

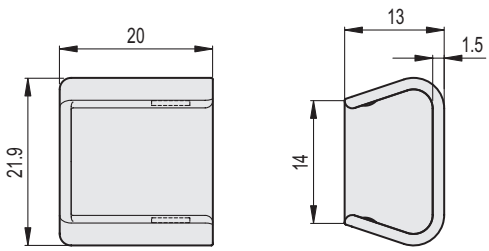

Code	Artikelnummer	⚖
419781	TGLT-13-22	2

ELESA und GANTER Produkte, alle Rechte vorbehalten.
Bei Reproduktion der Zeichnungen, bitte immer mit Quellenangabe.