RoHS PP +90° 0°

Verriegelungen

Knopf Kunststoff Thermoplast mit Sicherung

GRIFF

Hoch belastbarer Kunststoff Thermoplast (Polypropylen PP)

STANDARDAUSFÜHRUNGEN

- Schloss mit Edelstahl-Frontplatte, Bewegung des Griffes bei 90 °.
- 2 Schlüssel aus Messing, vernickelt, in zwei Positionen bei 180° abziehbar
- Öffnen durch Rechtsdrehung (Form D) oder durch Linksdrehung (Form S).
- Verriegelung und Gehäuse in Zamac (Zinklegierung).
- Mutter aus Messing.
- Federscheibe, Stahl, verzinkt.
- Montagescheibe, Stahl, verzinkt, 1.2mm dick, kann mit einer dünnen Gehäusewand verschweißt werden.
- Flacher Schließriegel, Stahl, verzinkt.
- **VC.308**: Schloss mit 400 verschiedenen Kombinationen. Jedes Schloss hat einen eigenen Schlüssel mit einer anderen Kombination.
- **VC.308-U**: Schloss mit einer Kombination. Jedes Schloss hat einen Schlüssel mit gleicher Kombination.
- **VC.308-M**: Schloss mit 160 verschiedenen Kombinationen und Master-Schlüssel. Jedes Schloss hat eine andere Kombination und einen eigenen Schlüssel. Bei jeder Lieferung sind 2 Master-Schlüssel enthalten, mit dem man jedes einzelne Schloss öffnen kann.
- **VC.308-SS**: ohne Schloss. Kann sowohl zur Öffnung in Rechtsdrehung, als auch zur Öffnung in Linksdrehung eingesetzt werden.

ZUBEHÖR AUF ANFRAGE

Mit der Verlängerung kann der Schließriegel in einem größeren Abstand, l=10 mm, angebracht werden.

ELESA Original design

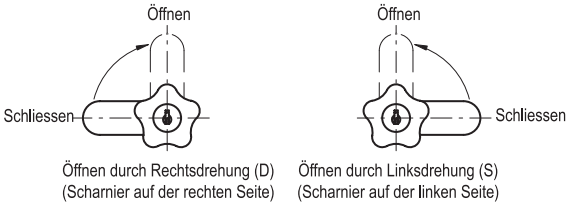

Öffnen durch Rechtsdrehung (D) (Scharnier auf der rechten Seite)

Öffnen durch Linksdrehung (S) (Scharnier auf der linken Seite)

Bohrbild für direkt eingearbeitete Bohrung

Angeschweißte Montagescheibe (Standardzubehör) für dünnwandige Bleche, Türbohrung ø24mm

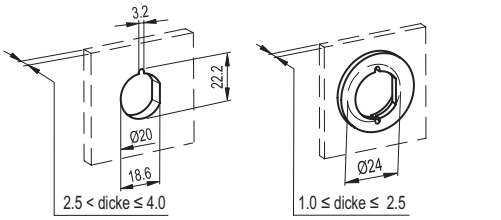

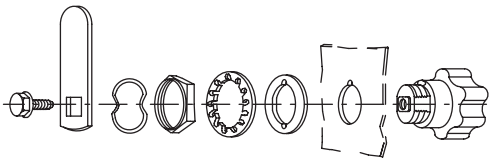

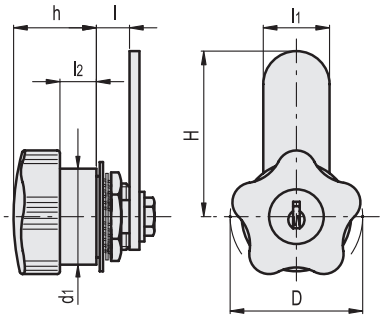

VC.308

Code	Artikelnummer	D	H	l±0.5	l1	l2	h	d1	⚖
68101	VC.308/40-D	40	50	10	20	11	25	29	146
68102	VC.308/40-S	40	50	10	20	11	25	29	146
VC.308-U									
68103	VC.308/40-UD	40	50	10	20	11	25	29	146
68104	VC.308/40-US	40	50	10	20	11	25	29	146
VC.308-M									
68105	VC.308/40-MD	40	50	10	20	11	25	29	146
68106	VC.308/40-MS	40	50	10	20	11	25	29	145
VC.308-SS									
68111	VC.308/40-SS	40	50	10	20	11	25	29	115

ELESA und GANTER Produkte, alle Rechte vorbehalten.
Bei Reproduktion der Zeichnungen, bitte immer mit Quellenangabe.